3х-ходовые откр./закр. шаровые клапаны, DN15...50

Применение
- для выполнения запирающих функций или двухпозиционного управления контурами холодо или теплоносителя в отопительных и вентиляционных установках.

		TR / TRC / TRY / TRF	LR / LRQ / LRC / LRF	NR / NRQ / NRC / NRF	SR / SRF	SR..P IP66/67
		100 °C	120 °C	120 °C	120 °C	120 °C
Приводы без пружинного возврата	Схема управления откр./закр., напряжение питания 24 В AC/DC или 230 В AC	**TR24-3** (90c)	**LR24A** (90c)	**NR24A** (90c)	**SR24A** (90c)	SR24P (90c)
		TRY24 (35c)	LR24A-S (1 доп. конт.,90c)	NR24A-S (1 доп. конт.,90c)	SR24A-S (1 доп. конт.,90c)	
		TR230-3 (90c)	**LR230A** (90c)	**NR230A** (90c)	**SR230A** (90c)	SR230P (90c)
		TRY230 (35c)	LR230A-S (1 доп. конт.,90c)	NR230A-S (1 доп. конт.,90c)	SR230A-S (1 доп. конт.,90c)	
			LRQ24A (9c)	NRQ24A (9c)	SRQ24A (9c)	
Приводы со встроенной возвратной пружиной	Схема управления откр./закр., напряжение питания 24 В AC/DC или 230 В AC	TRF24 (NC,д.<75c,п.75c)	**LRF24** (NC,д.<75c,п.20c)	**NRF24A** (NC,д.<75c,п.20c)	**SRF24A** (NC,д.<75c,п.20c)	
		TRF24-0 (NO,д.<75c,п.75c)	**LRF24-0** (NO,д.<75c,п.20c)	**NRF24A-0** (NO,д<75c,п.20c)	**SRF24A-0** (NO,д.<75c,п.20c)	
		TRF24-S (1доп.конт.,NC)	LRF24-S (1доп.конт.,NC)	NRF24A-S2(2 доп.конт.,NC)	SRF24A-S2 (2доп.конт.,NC)	
		TRF24-S-0 (1доп.конт.,NO)	LRF24-S-0 (1доп.конт.,NO)	NRF24A-S2-0 (2доп.конт.,NO)	SRF24A-S2-0 (2доп.конт.,NO)	
		TRF230 (NC,д.<75c,п.75c)	**LRF230** (NC,д.<75c,п.20c)	**NRF230A** (NC,д.<75c,п.20c)	**SRF230A** (NC,д.<75c,п.20c)	
		TRF230-O (NO,д.<75c,п.75c)	**LRF230-O** (NO,д.<75c,п.20c)	**NRF230A-O** (NO,д.<75c,п.20c)		
		TRF230-S (1доп.конт.,NC)	LRF230-S (1доп.конт.,NC)	NRF230A-S2 (2доп.конт.NC)	SRF230A-S2 (2доп.конт.,NC)	
		TRF230-S-O (1доп.конт.,NO)	LRF230-S-O (1доп.конт.,NO)	NRF230A-S2-O (2доп.конт.,NO)	SRF230A-S2-0(2доп.конт,NO)	

3х-ход		**Фланцы PN6**										
DN [мм]	**Kvs**[1)] [м³/час]	t_{max}=100 °C	ΔP_s [кПа]	$\Delta P_{макс}$ [кПа]	ΔP_s [кПа]	$\Delta P_{макс}$ [кПа]	ΔP_s [кПа]	$\Delta P_{макс}$ [кПа]	ΔP_s [кПа]	$\Delta P_{макс}$ [кПа]	ΔP_s [кПа]	$\Delta P_{макс}$ [кПа]
15	15	**R7015R-B1**	**600**	**100**	**600**	**100**	**600**	**100**	**600**	**100**	**600**	**100**
20	32	**R7020R-B1**	**600**	**100**								
25	26	**R7025R-B2**			**600**	**100**						
32	32	**R7032R-B3**										
40	31	**R7040R-B3**										
50	49	**R7050R-B3** [1)]					**600**	**100**	**600**	**100**	**600**	**100**

Тип	Kvs [м³/час]	DN [мм]	Ps [кПа]
R7015R-B1	15	15	600
R7020R-B1	32	20	600
R7025R-B2	26	25	600
R7032R-B3	32	32	600
R7040R-B3	31	40	600
R7050R-B3	49	50	600

Управление Шаровый клапан откр/закр управляется при помощи поворотного электропривода. Клапан открывается в направлении против часовой стрелки и закрывается по часовой стрелке.

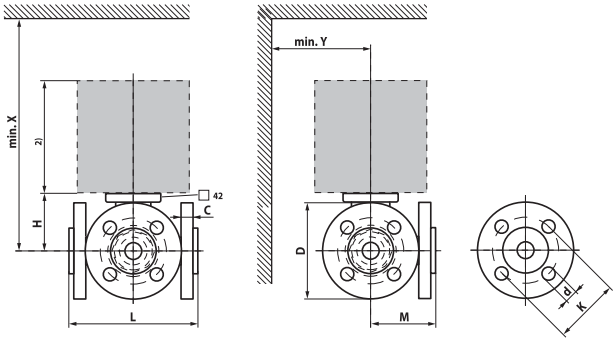

DN [мм]	Тип	Вес [кг]	L [мм]	H [мм]	M [мм]	X [мм]	Y [мм]
15	**R7015R-B1**	1.3	101.5	45	73	230	90
20	**R7020R-B2**	1.7	112	47.5	79	235	90
25	**R7025R-B2**	1.7	132	47.5	92	235	90
32	**R7032R-B3**	2.3	143.5	52	102.5	240	90
40	**R7040R-B3**	2.7	149.5	52	105	240	90
50	**R7050R-B3**	3.7	165	58	121	245	90

Рабочая среда	Холодная и горячая вода (содержание гликоля макс 50%)
Температура среды:	-10°C...+100°C *-10°C...+2°C - только с подогревателем шейки клапана ZR24-2!
Пропускная способность Kvs	См. «Обзор типов»
Допуст. перепад давл.	ΔPmax 100 кПа
Запираемый перепад давления	ΔPs 600 кПа
Уровень утечки	Байпас B-AB : ≈1 % от Kvs
Трубное присоединение	Фланцы PN6
Угол поворота	90° ◁ (рабочий диапазон 15...90°◁)
Положение установки	От вертикального до горизонтального (относительно штока)
Тех. обслуживание	Не требуется
Материалы:	
-корпус	Литой, никелированная латунь
-шар	Хромированная латунь
-уплотнитель шара	PTFE, кольцо Viton
-вал	Нержавеющая сталь
-уплотнитель вала	Кольцо EPDM
Фланцы	DN15/20 гальванизированная сталь DN25...50 алюминий

Принцип работы
Позиционный (откр./закр.) шаровый клапан управляется электроприводами серий TR..., LR..A, NR..A или SR..A (или электроприводами со встроенной возвратной пружиной LF/NRF..A/SRF..A). Электропривод управляется стандартным внешним сигналом.

Сделано в Швейцарии. Сертифицировано в Украине.