КЛАПАН ЕЛЕКТРОМАГНІТНИЙ
2/2-ходовий нормально закритий непрямої дії

21H7KB120 ÷ 21H8KB120

Клапани електромагнітні 2/2-ходові нормально закриті непрямої дії (з пілотним керуванням) моделей **21H7…21H8…** застосовуються для автоматичного перекриття потоків води, повітря, пари, продуктів переробки нафти та ін. рідких і газоподібних середовищ (див. нижче таблицю застосування).

Максимально допустимий тиск на вході:

G 3/8 – G ½ 20 bar (20 кгс/см^2)

Мінімальний перепад тиску між входом та виходом: 0,1 bar (0,1 кгс/см^2)

Максимальна в'язкість: 12 сСт

Напруга живлення, V: ~12, 24, 110, 220, 380 (50Hz)
(інший вольтаж за запитом) –12, 24, 110

Температура навколишнього середовища:
електромагніт класу F – 10 + 60 ^{O}C
електромагніт класу H – 10 + 80 ^{O}C

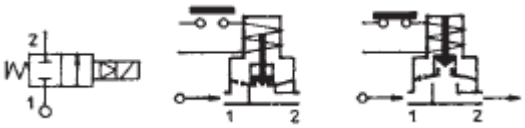

Таблиця застосування

Матеріал мембрани	Температура	Середа
B=NBR (нітрил-бутадієновий каучук)	– 10 + 90 ^{O}C	Вода, повітря, мінеральні масла, нафтопродукти та ін.
E=EPDM (етилен-пропіленовий каучук)	– 10 + 140 ^{O}C	Гаряча вода, пара, повітря, кислоти, луги. Не стійкий до нафтопродуктів.
V=FKM (фтореластомір, вітон)	– 10 + 140 ^{O}C	Гаряча вода, повітря з маслами, бензин, дизпаливо, нафтопродукти та ін. Не підходить для пару.

Специфікація

Приєднання, дюйм	Код	Діаметр отвору, мм	Kv, l/min	Споживана потужність, Вт	Робочий тиск, bar		
					ΔPmin	ΔPmax = Pвх – Pвих	
						Змінний струм	Постійний струм
G 3/8	21H7K**B**120	12	35	8	0,1	20	10
				12			20
				14			
G ½	21H8K**B**120		45	8			10
				12			20
				14			

При використанні різних матеріалів мембрани, літера в коді виділена жирним шрифтом, змінюється згідно з таблицею застосування

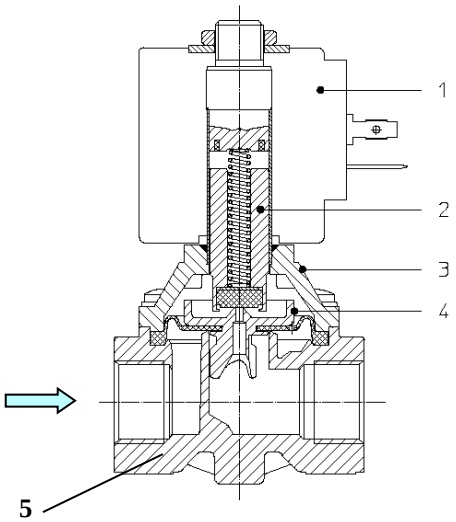

Матеріали комплектуючих

Корпус (5), кришка (3)	латунь UNI EN 12165 CW617
Арматурна трубка	нержавіюча сталь AISI серії 300
Плунжер (2)	нержавіюча сталь AISI серії 400
Пружина	нержавіюча сталь AISI серії 300
Мембрана (4)	NBR, EPDM, FKM

Габаритні розміри

мм

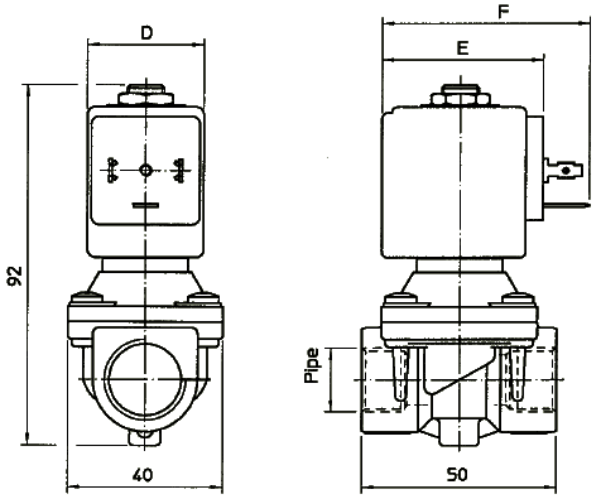

Споживана потужність			Тип котушки	D	E	F
W ⎓	Утримання ~VA	Пуск ~VA				
8 W	14,5	25	B	30	42	54
			S	32		
12 W	23	35	U	36	48	60
14 W	27	43	G	52	55	67