ENGINEERING
TOMORROW

Техническое описание

Проводные средства управления системами теплых полов: **Коммутационная панель FH-WC - выход 230 В перем. тока**

Область применения

Коммутационная панель FH-WC предназначена для использования в системах водяных теплых полов, вода в которые подается от коллектора.

Коммутационная панель FH-WC позволяет соединять между собой термоэлектрические приводы и комнатные термостаты. FH-WC оснащена двумя беспотенциальными реле, управляющими циркуляционным насосом и бойлером. Эти реле активируются в случае, когда один или несколько терморегуляторов определяют потребность в нагреве. Коммутационная панель FH-WC имеет 8 свободных выходов.

Коммутационная панель FH-WC подсоединяется к сети переменного тока 230 В/50 Гц.

Монтаж осуществляется довольно просто благодаря символам на винтовых зажимах.

Номенклатура и коды для заказа

Наименование	Тип	Напряжение питания	Выходное напряжение	Тип и количество приводов	Код
Коммутационная панель с электрическим шнуром и штепсельной вилкой	FH-WC	230 В перем. тока	230 В перем. тока	NC/16	**088H0016**

Технические характеристики

Электропитание	230 В перем. тока ± 10%
Количество выходов	8
Выходное напряжение	230 В перем. тока
Макс. нагрузка на каждом выходе	3 Вт (макс. 2 привода на каждый выход)
Реле насоса и бойлера	Макс. нагрузка 230 В перем. тока (2 А)
Температура окружающей среды	0 - 50° C
Температура транспортировки	-20 - 60° C
Класс IP	20
Класс ErP	ErP Product Class 1 (1%)
Длина сетевого кабеля	2 м
Вес	1,5 кг
Внутренний плавкий предохранитель	F 4.0 A

© Danfoss | FHH | 2015.09 | 1

Принципиальные схемы подключения

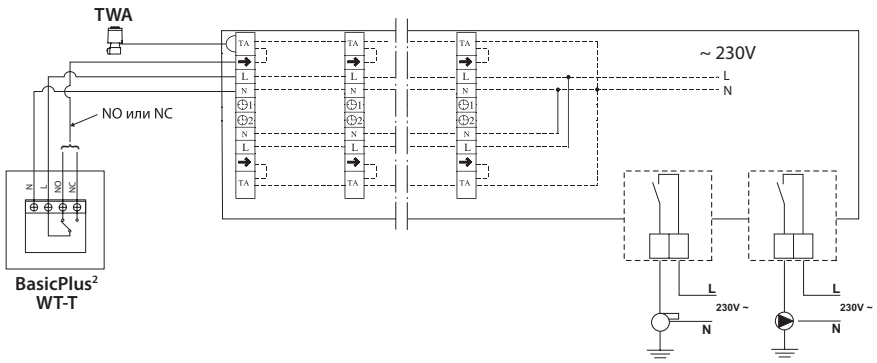

Соединение коммутационной панели FH-WC с комнатными терморегуляторами BasicPlus² T-T, 230 В

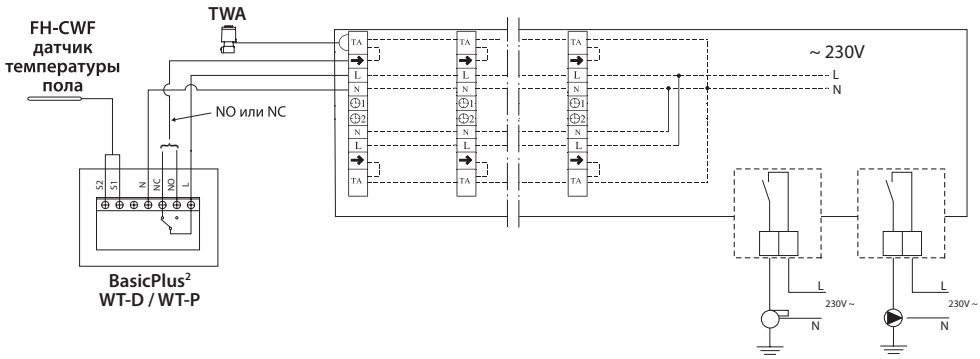

Соединение коммутационной панели FH-WC с комнатными терморегуляторами BasicPlus² WT-D и WT-P, 230 В

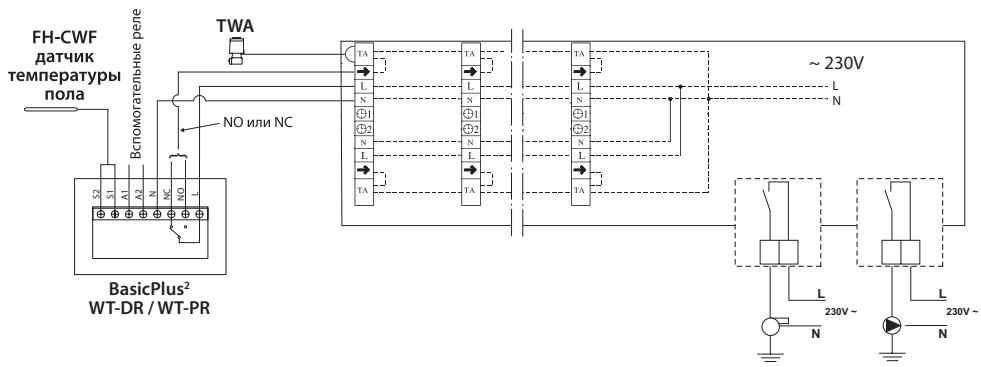

Соединение коммутационной панели FH-WC с комнатными терморегуляторами BasicPlus² WT-DR и WT-PR, 230 В

Обратите внимание!
Если для реле насоса или бойлера используется нормально разомкнутый выход от термостата BasicPlus², функция реле будет обратной.

Подробная информация о комнатных терморегуляторах серии BasicPlus² приводится в соответствующем техническом описании.

Принципиальная схема системы

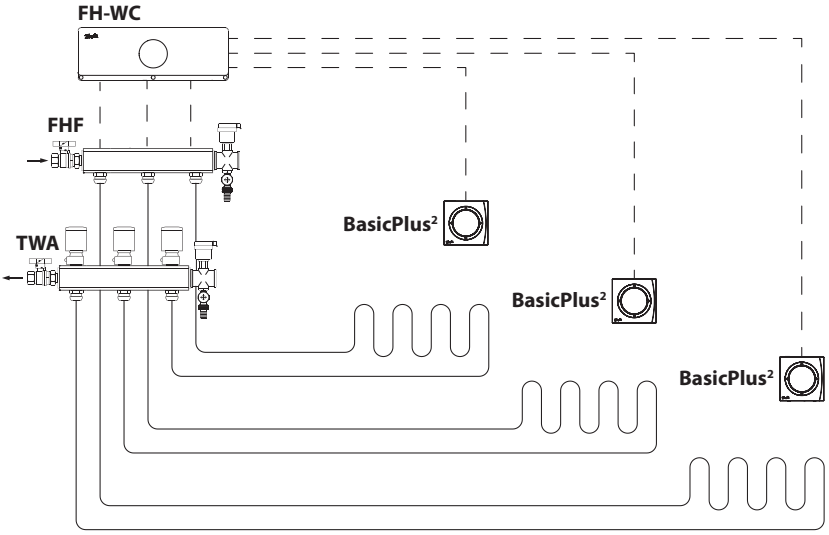
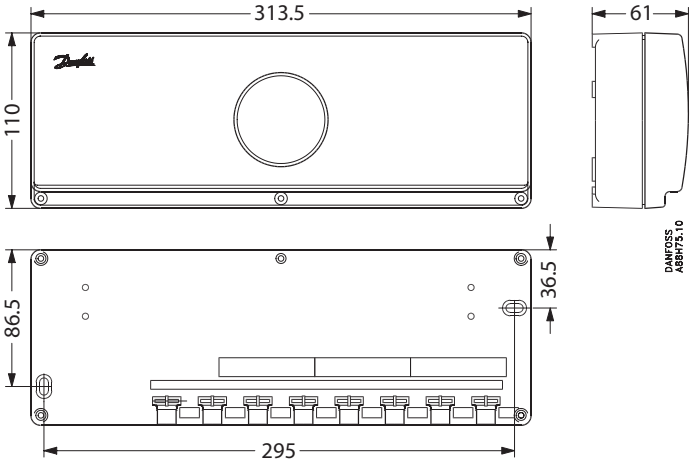
Габаритные размеры