HL904T

Вентиляционный клапан DN40 с Т-образным соединением DN40

Вентиляционный клапан DN40 с Т-образным соединением DN40 x 6/4"

тех.изображение

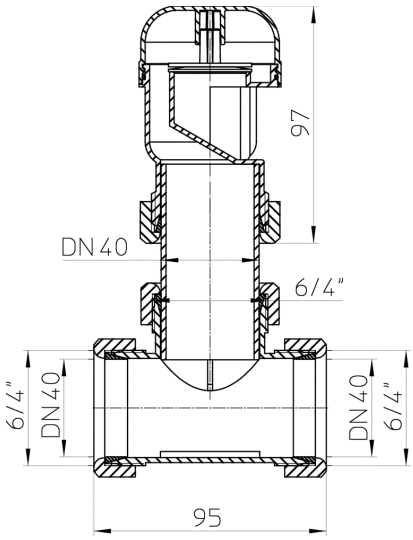

ГЛАВНЫЕ ДАННЫЕ

Запасные детали

HL01008D
Клиновидная уплотнительная прокладка T40

HL01047D
Гайка для патрубка 6/4"

HL0904.1E
Т-образный штуцер DN40x6/4"

HL904
Вентиляционный клапан DN40

HL01008D
Клиновидная уплотнительная прокладка T40

HL01047D.G
Гайка для патрубка 6/4" серая

HL0904.0E
Соединительный адаптер DN32/50

ТЕХНИЧЕСКИЕ ДАННЫЕ

Материал	PP	**Высота монтажа**	130 mm
Размер	DN40	**Насадка**	
Производительность	5,5 l/s	**Решётка**	
Вес	0,13	**Максимальная нагрузка класса**	
EAN (штрих-код)	9003076919048	**Приёмное отверстие**	
		Нормы	

ДАННЫЕ ОБ УПАКОВКЕ

Мешок из ПЭ

Единица количества	1 [шт.]
Вес	0,136 [kg]
EAN/Упаковка	9003076919048
Высота/ширина/Глубина	180/100/100 [mm]
Объём	0 [m³]

Картон

Единица количества	50 [шт.]
Вес	7,463 [kg]
EAN/Упаковка	9003076018222
Высота/ширина/Глубина	360/320/640 [mm]
Объём	0,073728 [m³]